SCB

CONDENSATE DRA!N® TECHNOLOGIES

A complete range of condensate drains

SCB

SCB è sinonimo di **competenza tecnica.**
Lo sguardo sempre volto al mercato permette all'azienda di essere **costantemente in evoluzione.**

Indice

4 LogiDrain 100

6 LogiDrain

16 VacuumDrain

18 GuarDrain

20 AutoDrain

22 TimeDrain

23 Aree climatiche

25 Tabella di selezione

26 SepDrain

28 HTD High Pressure Timer Drain

30 MFD Mechanical Float Drain

31 Service Kit Accessori

LOGIDRAIN 100

«ZERO-LOSS» drain system.
Nessuno spreco di aria compressa.

Design compatto,
minimo ingombro.

Ottimo rapporto
prestazioni/prezzo.

Adattabile a diverse tensioni
di alimentazione.

Filtro integrato
per la raccolta delle impurità.
Di facile pulizia e manutenzione.

Membrana in FKM
(fluoroelastomero).

Scaricatori di condensa a controllo di livello elettronico

LogiDrain 100 è un innovativo sistema di scarico automatico della condensa appositamente studiato per applicazioni su compressori, aftercooler, essicatori e filtri.

LogiDrain 100 integra tutte le soluzioni atte a garantire lo scarico senza inceppamenti e sprechi di aria compressa, quali l'utilizzo di un sensore di livello altamente affidabile, un elevato passaggio di scarico con membrana servocomandata in fluoroelastomero e un filtro ispezionabile interno in acciaio inox in grado di trattenere le impurità.

LogiDrain 100 si installa con estrema semplicità, anche in spazi ridotti, grazie alle sue dimensioni estremamente compatte e al pratico raccordo di connessione rapida "Easy Lock". Per adattare al meglio il prodotto a ogni specifica applicazione, sono realizzabili differenti sistemi di connessione (fittings) per ottimizzare l'installazione, riducendo al minimo i costi di manipolazione.

Disponibile nella versione SMART compatibile con il GuarDrain.

LD100

• Raccordo di connessione rapida easy-lock

• Portagomma di scarico con limitatore di portata

• Filtro integrato per la raccolta delle impurità

SMART
LD100S

LD100	230 V	115 V	115 V UL	24 V	24 Vdc	24 Vdc
Alimentazione (±10%)	230 V (50/60 Hz)	115 V (50/60 Hz)	115 V (50/60 Hz)	24 V (50/60 Hz)	24 Vdc	24 Vdc
Potenza (in scarico)	10 VA					10 VA
Pressione di lavoro	0,2-16 bar					0,2-16 bar
Temperatura di lavoro	+1/+60 °C					+1/ +60 °C
Classe di protezione	IP65 (con connettore e guarnizione correttamente assemblati)					IP 65 (con connettore e guarnizione correttamente assemblati)
Connessione elettrica	EN 175301-803 Forma B (ex DIN 43650) (Fornito)					M12 Code A 5 Poli (Non fornito)
Portata nominale (m^3/min) (1)	3					3
Scarico nominale (lt/h)	2					2
Scarico massimo (lt/h)	5					5
Capacità massima compressore (m^3/min)	3					3
Capacità massima essiccatore (m^3/min)	6					6
Capacità massima filtro (m^3/min)	30					30
Raccordo ingresso	1 x R1/2"M (ISO7)		1 x R1/2"M NPT	1 x R1/2"M (ISO7)		1 x R1/2"M (ISO7)
Raccordo uscita (con limitatore di portata)	1 x ø12					1 x ø12
Peso (kg)	0,4					0,4
Volume serbatoio (litri)	0,06					0,06
Certificazioni	CE + UKCA		CE + UL + UKCA	CE + UKCA		CE + UKCA
Codice	15-152	15-151	15-155	15-153	15-154	15-170

(1) = Dati riferiti a 1000 mbar(a), 20° C e 60% di umidità relativa. Pressione di esercizio 7 bar e temperatura di uscita dall'aftercooler 35° C.

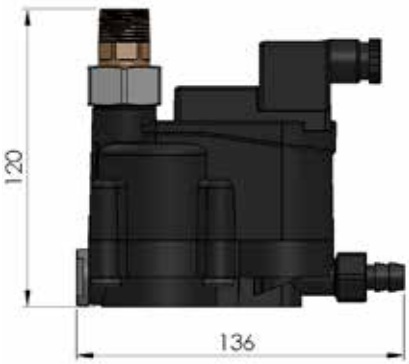

LOGIDRAIN

«ZERO-LOSS» drain system.
Nessuno spreco di aria compressa.

Connessione «easy-lock revolving», orientabile per connessione verticale e/o orizzontale.

Filtro integrato per la raccolta delle impurità. Di facile pulizia e manutenzione.

Membrana in FKM (fluoroelastomero).

Connessione per segnalazione remota di allarme.

Disponibile in diverse tensioni di alimentazione.

Serbatoio “hard coated” resistente alle condense più aggressive.

Scaricatori di condensa a controllo di livello digitale

La nuova serie di scaricatori a livello **LogiDrain** è stata concepita per risolvere al meglio il problema dell’evacuazione dell’acqua di condensa dagli impianti di produzione e distribuzione dell’aria compressa. La particolare tecnologia utilizzata, permette lo scarico controllato della condensa, senza alcun spreco di aria compressa.

LogiDrain è dotato di un serbatoio di accumulo integrato al cui interno è posto un sensore di livello controllato da un circuito elettronico intelligente. Tutte le funzioni dello scaricatore sono visualizzate sul pannello comandi, dotato inoltre di pulsante di test per lo scarico manuale.

LogiDrain entra in funzione appena il sensore rileva il raggiungimento del livello massimo comandando l’apertura dell’elettrovalvola fino a riportare il livello del liquido al valore minimo, lasciandone una piccola quantità residua al fine di evitare lo scarico di aria compressa. In caso di anomalia, il circuito di controllo provvede a sbloccare un eventuale intasamento delle vie di scarico con una successione di cicli forzati di apertura/chiusura dell’elettrovalvola. Se ciò risulta insufficiente, l’anomalia viene segnalata all’esterno per mezzo di un’uscita di allarme a contatto senza potenziale, utilizzabile per richiedere l’intervento del personale addetto alla manutenzione e/o istruire la logica di controllo dell’impianto.

LogiDrain può essere installato anche su applicazioni che producono condense molto aggressive, come i compressori oil-free; la presenza inoltre di un filtro a tazza incorporato, facilmente ripulibile, impedisce possibili intasamenti dell’elettrovalvola.

Modelli LD200L e LD203 disponibili nella versione SMART compatibile con il GuarDrain.

LD101 COMPACT

• Raccordo di connessione orientabile easy-lock

• Portagomma di scarico con limitatore di portata

• Filtro integrato per la raccolta delle impurità

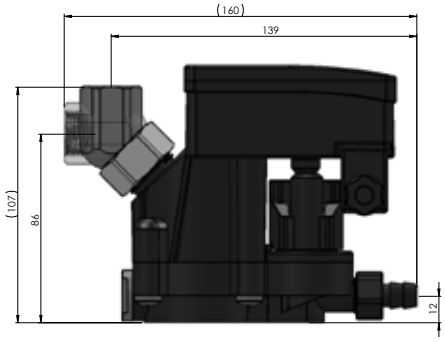

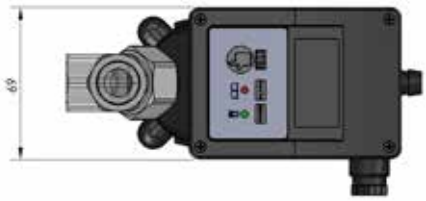

LD101 COMPACT	230 V	115 V	115 V UL	24 V	24 Vdc
Alimentazione (±10%)	230 V (50/60 Hz)	115 V (50/60 Hz)	115 V (50/60 Hz)	24 V (50/60 Hz)	24 V dc
Potenza (in scarico)	10 VA				
Contatto d'allarme	Contatto NC/NO: 240V Ac max - 1A / 30V Dc max - 1A				
Pressione di lavoro	0,2-16 bar				
Temperatura di lavoro	+1/+60 °C				
Classe di protezione	IP65 (con connettore e guarnizione correttamente assemblati)				
Connessione alimentazione	EN 175301-803 Forma B (ex DIN 43650) (Fornito)				
Connessione allarme	M12 Code A 4 Poli (Non fornito)				
Portata nominale (m^3/min) (1)	6,3				
Scarico nominale (lt/h)	3,3				
Scarico massimo (lt/h)	10				
Capacità massima compressore (m^3/min)	6,3				
Capacità massima essiccatore (m^3/min)	12,6				
Capacità massima filtro (m^3/min)	63				
Raccordo ingresso	1 x G1/2"F		1 x R1/2"F NPT	1 x G1/2"F	
Raccordo uscita (con limitatore di portata)	1 x ø12				
Peso (kg)	0,5				
Volume serbatoio (litri)	0,08				
Certificazioni	CE + UKCA		CE + UL + UKCA	CE + UKCA	
Codice	15-232	15-231	15-235	15-233	15-234

(1) = Dati riferiti a 1000 mbar(a), 20° C e 60% di umidità relativa. Pressione di esercizio 7 bar e temperatura di uscita dall'aftercooler 35° C.

LD101

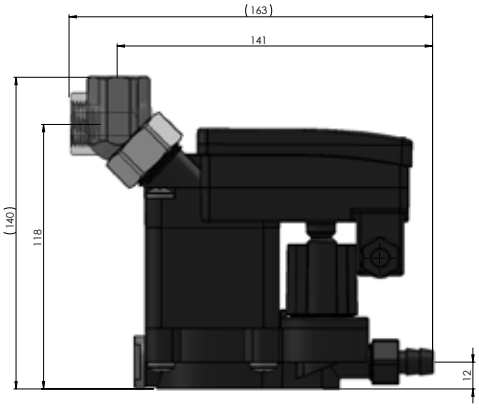

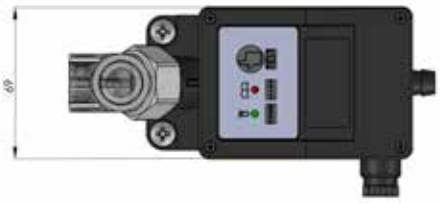

LD101	230 V	115 V	115 V UL	24 V	24 Vdc
Alimentazione (±10%)	230 V (50/60 Hz)	115 V (50/60 Hz)	115 V (50/60 Hz)	24 V (50/60 Hz)	24 V dc
Potenza (in scarico)	10 VA				
Contatto d'allarme	Contatto NC/NO: 240V Ac max - 1A / 30V Dc max - 1A				
Pressione di lavoro	0,2-16 bar				
Temperatura di lavoro	+1/+60 °C				
Classe di protezione	IP65 (con connettore e guarnizione correttamente assemblati)				
Connessione alimentazione	EN 175301-803 Forma B (ex DIN 43650) (Fornito)				
Connessione allarme	M12 Code A 4 Poli (Non fornito)				
Portata nominale (m^3/min) (1)	7,5				
Scarico nominale (lt/h)	5				
Scarico massimo (lt/h)	15				
Capacità massima compressore (m^3/min)	7,5				
Capacità massima essiccatore (m^3/min)	15				
Capacità massima filtro (m^3/min)	75				
Raccordo ingresso	1 x G1/2"F		1 x R1/2"F NPT	1 x G1/2"F	
Raccordo uscita (con limitatore di portata)	1 x ø12				
Peso (kg)	0,6				
Volume serbatoio (litri)	0,09				
Certificazioni	CE + UKCA		CE + UL + UKCA	CE + UKCA	
Codice	15-252	15-251	15-255	15-253	15-254

(1) = Dati riferiti a 1000 mbar(a), 20° C e 60% di umidità relativa. Pressione di esercizio 7 bar e temperatura di uscita dall'aftercooler 35° C.

LD101L

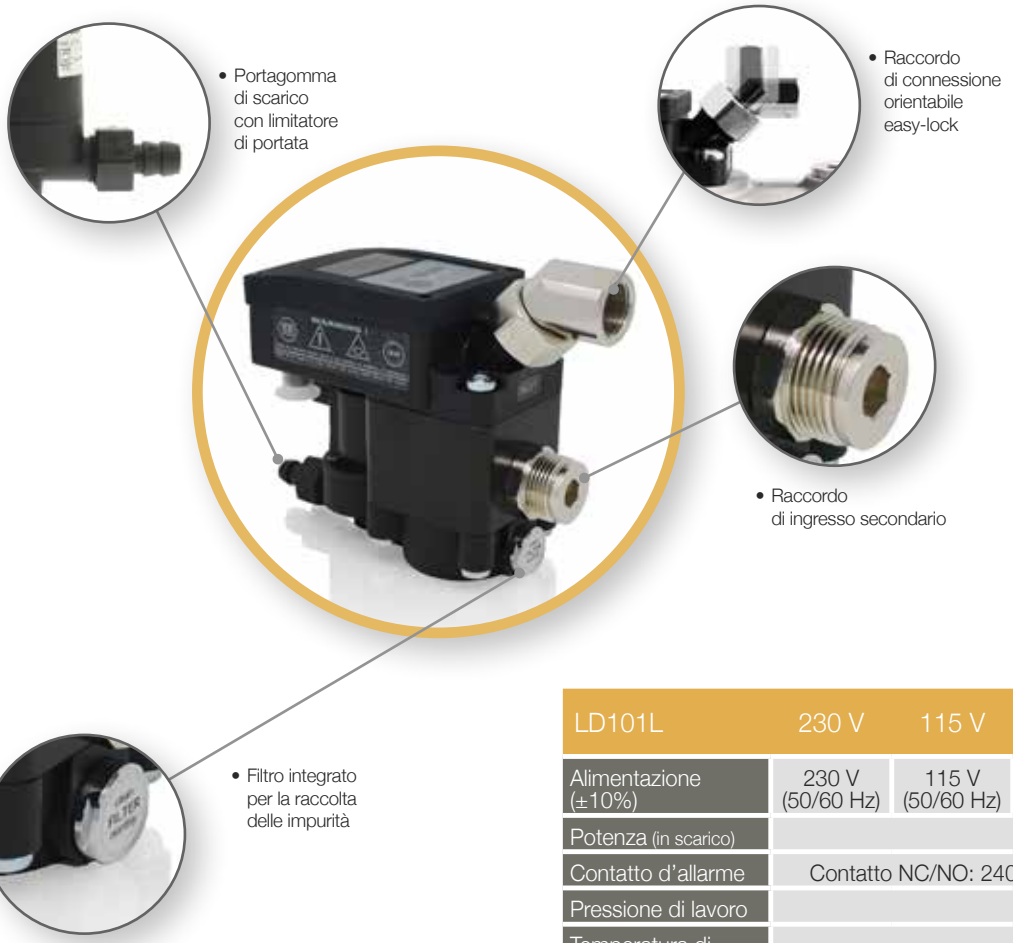

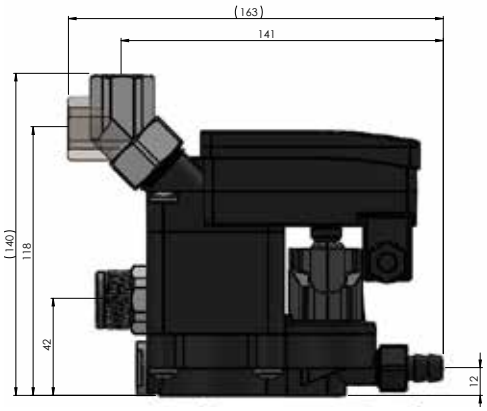

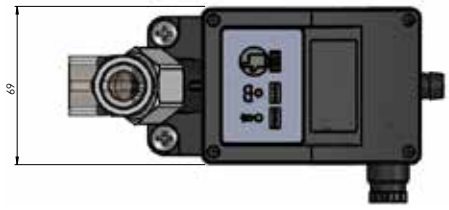

LD101L	230 V	115 V	115 V UL	24 V	24 Vdc
Alimentazione (±10%)	230 V (50/60 Hz)	115 V (50/60 Hz)	115 V (50/60 Hz)	24 V (50/60 Hz)	24 V dc
Potenza (in scarico)	10 VA				
Contatto d'allarme	Contatto NC/NO: 240V Ac max - 1A / 30V Dc max - 1A				
Pressione di lavoro	0,2-16 bar				
Temperatura di lavoro	+1/+60 °C				
Classe di protezione	IP65 (con connettore e guarnizione correttamente assemblati)				
Connessione alimentazione	EN 175301-803 Forma B (ex DIN 43650) (Fornito)				
Connessione allarme	M12 Code A 4 Poli (Non fornito)				
Portata nominale (m^3/min) (1)	7,5				
Scarico nominale (lt/h)	5				
Scarico massimo (lt/h)	15				
Capacità massima compressore (m^3/min)	7,5				
Capacità massima essiccatore (m^3/min)	15				
Capacità massima filtro (m^3/min)	75				
Raccordo ingresso	1 x G1/2"F + 1 x G3/4"M - G1/2"F (2)		2 x R1/2"F NPT	1 x G1/2"F + 1 x G3/4"M - G1/2"F (2)	
Raccordo uscita (con limitatore di portata)	1 x ø12				
Peso (kg)	0,6				
Volume serbatoio (litri)	0,09				
Certificazioni	CE + UKCA		CE + UL + UKCA	CE + UKCA	
Codice	15-272	15-271	15-275	15-273	15-274

(1) = Dati riferiti a 1000 mbar(a), 20° C e 60% di umidità relativa. Pressione di esercizio 7 bar e temperatura di uscita dall'aftercooler 35° C.
(2) = Per versione NPT richiesti lotti minimi di acquisto. Contattare il Customer Service.

LD200

• Raccordo di connessione orientabile easy-lock

• Portagomma di scarico con limitatore di portata

• Filtro integrato per la raccolta delle impurità

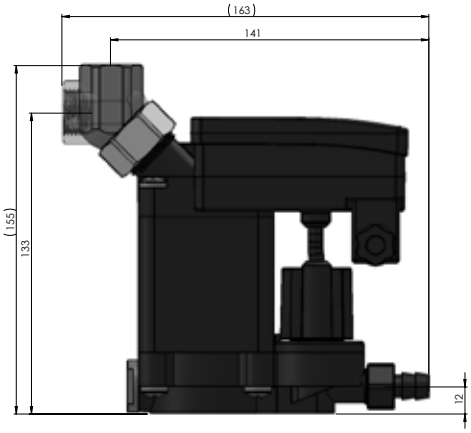

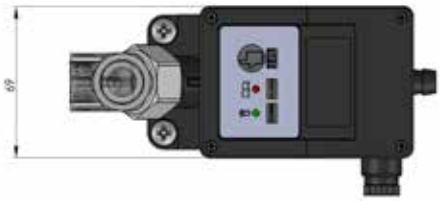

LD200	230 V	115 V	115 V UL	24 V	24 Vdc
Alimentazione (±10%)	230 V (50/60 Hz)	115 V (50/60 Hz)	115 V (50/60 Hz)	24 V (50/60 Hz)	24 V dc
Potenza (in scarico)	10 VA				
Contatto d'allarme	Contatto NC/NO: 240V Ac max - 1A / 30V Dc max - 1A				
Pressione di lavoro	0,2-16 bar				
Temperatura di lavoro	+1/+60 °C				
Classe di protezione	IP65 (con connettore e guarnizione correttamente assemblati)				
Connessione alimentazione	EN 175301-803 Forma B (ex DIN 43650) (Fornito)				
Connessione allarme	M12 Code A 4 Poli (Non fornito)				
Portata nominale (m^3/min) (1)	15				
Scarico nominale (lt/h)	10				
Scarico massimo (lt/h)	20				
Capacità massima compressore (m^3/min)	15				
Capacità massima essiccatore (m^3/min)	30				
Capacità massima filtro (m^3/min)	150				
Raccordo ingresso	1 x G1/2"F		1 x R1/2"F NPT	1 x G1/2"F	
Raccordo uscita (con limitatore di portata)	1 x ø12				
Peso (kg)	0,7				
Volume serbatoio (litri)	0,11				
Certificazioni	CE + UKCA		CE + UL + UKCA	CE + UKCA	
Codice	15-352	15-351	15-355	15-353	15-354

(1) = Dati riferiti a 1000 mbar(a), 20° C e 60% di umidità relativa. Pressione di esercizio 7 bar e temperatura di uscita dall'aftercooler 35° C.

LD200L

• Portagomma di scarico con limitatore di portata

• Raccordo di connessione orientabile easy-lock

• Raccordo di ingresso secondario

SMART
LD200S

• Filtro integrato per la raccolta delle impurità

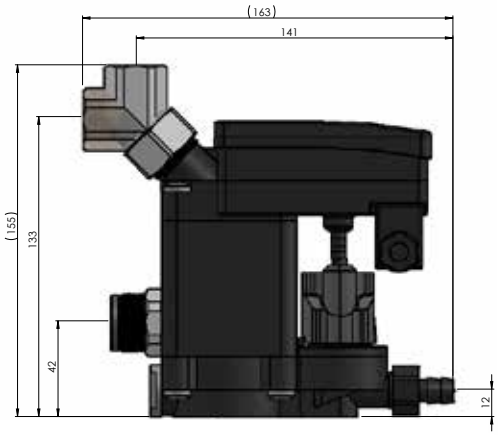

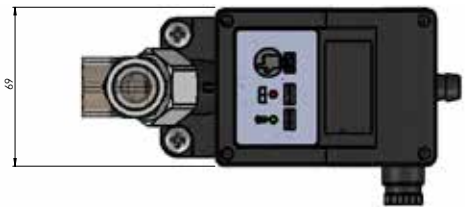

LD200L	230 V	115 V	115 V UL	24 V	24 Vdc	24 Vdc
Alimentazione (±10%)	230 V (50/60 Hz)	115 V (50/60 Hz)	115 V (50/60 Hz)	24 V (50/60 Hz)	24 V dc	24 Vdc
Potenza (in scarico)	10 VA					10 VA
Contatto d'allarme	Contatto NC/NO: 240V Ac max - 1A / 30V Dc max - 1A					/
Pressione di lavoro	0,2-16 bar					0,2-16 bar
Temperatura di lavoro	+1/+60 °C					+1/+60 °C
Classe di protezione	IP65 (con connettore e guarnizione correttamente assemblati)					IP65 (con connettore e guarnizione correttamente assemblati)
Connessione alimentazione	EN 175301-803 Forma B (ex DIN 43650) (Fornito)					M12 Code A 5 Poli (Non fornito)
Connessione allarme	M12 Code A 4 Poli (Non fornito)					/
Portata nominale (m^3/min) (1)	15					15
Scarico nominale (lt/h)	10					10
Scarico massimo (lt/h)	20					20
Capacità massima compressore (m^3/min)	15					15
Capacità massima essiccatore (m^3/min)	30					30
Capacità massima filtro (m^3/min)	150					150
Raccordo ingresso	1 x G1/2"F + 1 x G3/4"M - G1/2"F (2)		2 x R1/2"F NPT	1 x G1/2"F + 1 x G3/4"M - G1/2"F (2)		1 x G1/2"F + 1 x G3/4"M - G1/2"F (2)
Raccordo uscita (con limitatore di portata)	1 x ø12					1 x ø12
Peso (kg)	0,7					0,7
Volume serbatoio (litri)	0,11					0,11
Certificazioni	CE + UKCA		CE + UL + UKCA	CE + UKCA		CE + UKCA
Codice	15-372	15-371	15-375	15-373	15-374	15-390

(1) = Dati riferiti a 1000 mbar(a), 20° C e 60% di umidità relativa. Pressione di esercizio 7 bar e temperatura di uscita dall'aftercooler 35° C.
(2) = Per versione NPT richiesti lotti minimi di acquisto. Contattare il Customer Service.

LD202

• Raccordo di connessione orientabile easy-lock

• Portagomma di scarico con limitatore di portata

• Filtro integrato per la raccolta delle impurità

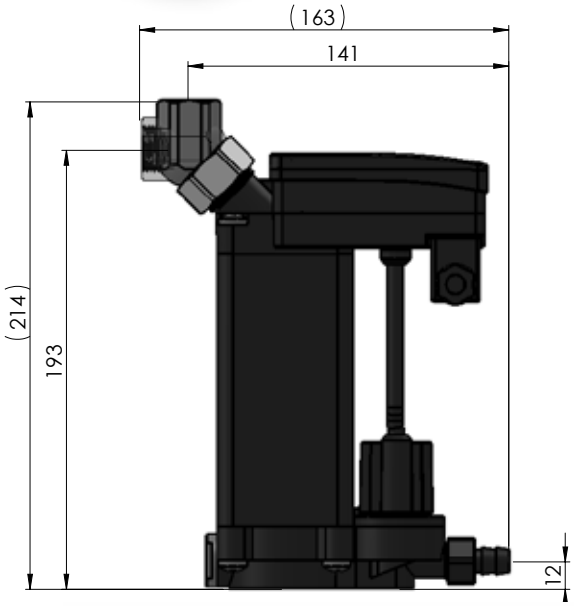

LD202	230 V	115 V	115 V UL	24 V	24 Vdc
Alimentazione (±10%)	230 V (50/60 Hz)	115 V (50/60 Hz)	115 V (50/60 Hz)	24 V (50/60 Hz)	24 V dc
Potenza (in scarico)	10 VA				
Contatto d'allarme	Contatto NC/NO: 240V Ac max - 1A / 30V Dc max - 1A				
Pressione di lavoro	0,2-16 bar				
Temperatura di lavoro	+1/+60 °C				
Classe di protezione	IP65 (con connettore e guarnizione correttamente assemblati)				
Connessione alimentazione	EN 175301-803 Forma B (ex DIN 43650) (Fornito)				
Connessione allarme	M12 Code A 4 Poli (Non fornito)				
Portata nominale (m^3/min) (1)	30				
Scarico nominale (lt/h)	20				
Scarico massimo (lt/h)	35				
Capacità massima compressore (m^3/min)	30				
Capacità massima essiccatore (m^3/min)	60				
Capacità massima filtro (m^3/min)	300				
Raccordo ingresso	1 x G1/2"F		1 x R1/2"F NPT	1 x G1/2"F	
Raccordo uscita (con limitatore di portata)	1 x ø12				
Peso (kg)	1,2				
Volume serbatoio (litri)	0,22				
Certificazioni	CE + UKCA		CE + UL + UKCA	CE + UKCA	
Codice	15-452	15-451	15-455	15-453	15-454

(1) = Dati riferiti a 1000 mbar(a), 20° C e 60% di umidità relativa. Pressione di esercizio 7 bar e temperatura di uscita dall'aftercooler 35° C.

LD202L

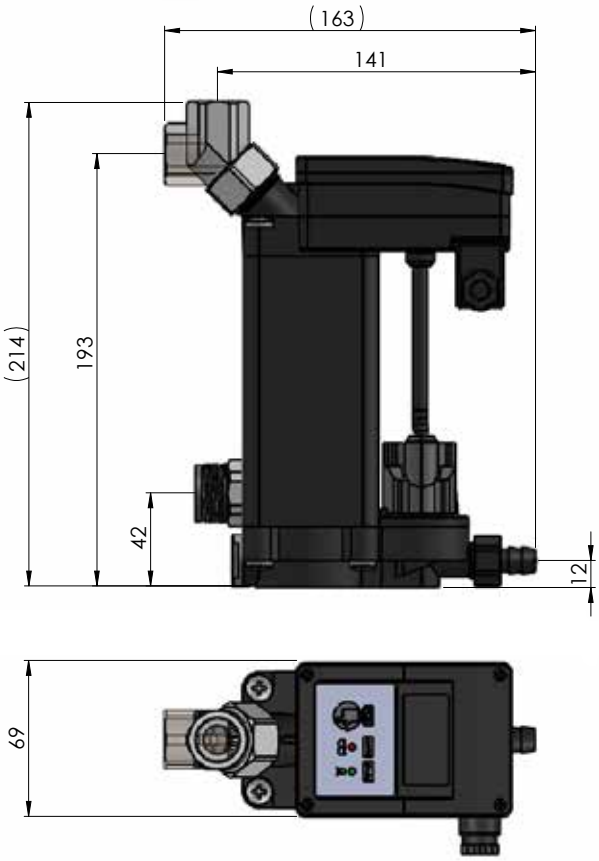

LD202L	230 V	115 V	115 V UL	24 V	24 Vdc
Alimentazione (±10%)	230 V (50/60 Hz)	115 V (50/60 Hz)	115 V (50/60 Hz)	24 V (50/60 Hz)	24 V dc
Potenza (in scarico)	10 VA				
Contatto d'allarme	Contatto NC/NO: 240V Ac max - 1A / 30V Dc max - 1A				
Pressione di lavoro	0,2-16 bar				
Temperatura di lavoro	+1/+60 °C				
Classe di protezione	IP65 (con connettore e guarnizione correttamente assemblati)				
Connessione alimentazione	EN 175301-803 Forma B (ex DIN 43650) (Fornito)				
Connessione allarme	M12 Code A 4 Poli (Non fornito)				
Portata nominale (m^3/min) (1)	30				
Scarico nominale (lt/h)	20				
Scarico massimo (lt/h)	35				
Capacità massima compressore (m^3/min)	30				
Capacità massima essiccatore (m^3/min)	60				
Capacità massima filtro (m^3/min)	300				
Raccordo ingresso	1 x G1/2"F + 1 x G3/4"M - G1/2"F (2)		2 x R1/2"F NPT	1 x G1/2"F + 1 x G3/4"M - G1/2"F (2)	
Raccordo uscita (con limitatore di portata)	1 x ø12				
Peso (kg)	1,2				
Volume serbatoio (litri)	0,22				
Certificazioni	CE + UKCA		CE + UL + UKCA	CE + UKCA	
Codice	15-472	15-471	15-475	15-473	15-474

(1) = Dati riferiti a 1000 mbar(a), 20° C e 60% di umidità relativa. Pressione di esercizio 7 bar e temperatura di uscita dall'aftercooler 35° C.
(2) = Per versione NPT richiesti lotti minimi di acquisto. Contattare il Customer Service.

SCB

LD203

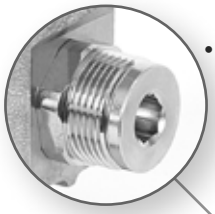

• Raccordo di ingresso secondario

• Raccordo di connessione orientabile easy-lock

• Portagomma di scarico con limitatore di portata

• Filtro integrato per la raccolta delle impurità

SMART
LD203S

LD203	230 V	115 V	115 V UL	24 V	24 Vdc	24 Vdc
Alimentazione (±10%)	230 V (50/60 Hz)	115 V (50/60 Hz)	115 V (50/60 Hz)	24 V (50/60 Hz)	24 V dc	24 Vdc
Potenza (in scarico)	10 VA					10 VA
Contatto d'allarme	Contatto NC/NO: 240V Ac max - 1A / 30V Dc max - 1A					/
Pressione di lavoro	0,2-16 bar					0,2-16 bar
Temperatura di lavoro	+1/+60 °C					+1/+60 °C
Classe di protezione	IP65 (con connettore e guarnizione correttamente assemblati)					IP65 (con connettore e guarnizione correttamente assemblati)
Connessione alimentazione	EN 175301-803 Forma B (ex DIN 43650) (Fornito)					M12 Code A 5 Poli (Non fornito)
Connessione allarme	M12 Code A 4 Poli (Non fornito)					/
Portata nominale (m^3/min) (1)	160					160
Scarico nominale (lt/h)	90					90
Scarico massimo (lt/h)	150					150
Capacità massima compressore (m^3/min)	160					160
Capacità massima essiccatore (m^3/min)	320					320
Capacità massima filtro (m^3/min)	1600					1600
Raccordo ingresso	1 x G1/2"F + 1 x G3/4"M - G1/2"F (2)		2 x 1/2"F NPT	1 x G1/2"F + 1 x G3/4"M - G1/2"F (2)		1 x G1/2"F + 1 x G3/4"M - G1/2"F (2)
Raccordo uscita (con limitatore di portata)	1 x ø12					1 x ø12
Peso (kg)	1,8					1,8
Volume serbatoio (litri)	0,5					0,5
Certificazioni	CE + UKCA		CE + UL + UKCA	CE + UKCA		CE + UKCA
Codice	15-552	15-551	15-555	15-553	15-554	15-580

(1) = Dati riferiti a 1000 mbar(a), 20° C e 60% di umidità relativa. Pressione di esercizio 7 bar e temperatura di uscita dall'aftercooler 35° C.
(2) = Per versione NPT richiesti lotti minimi di acquisto. Contattare il Customer Service.

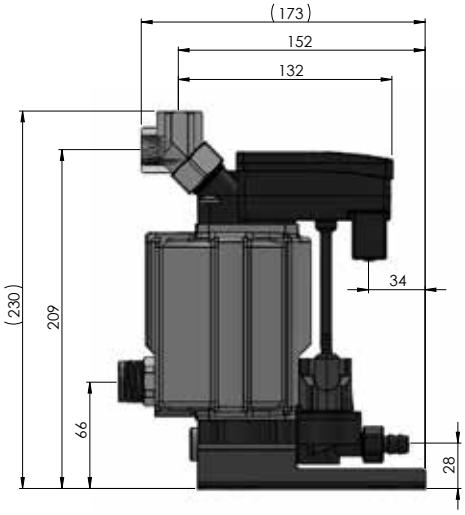

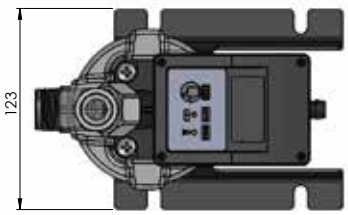

LD204

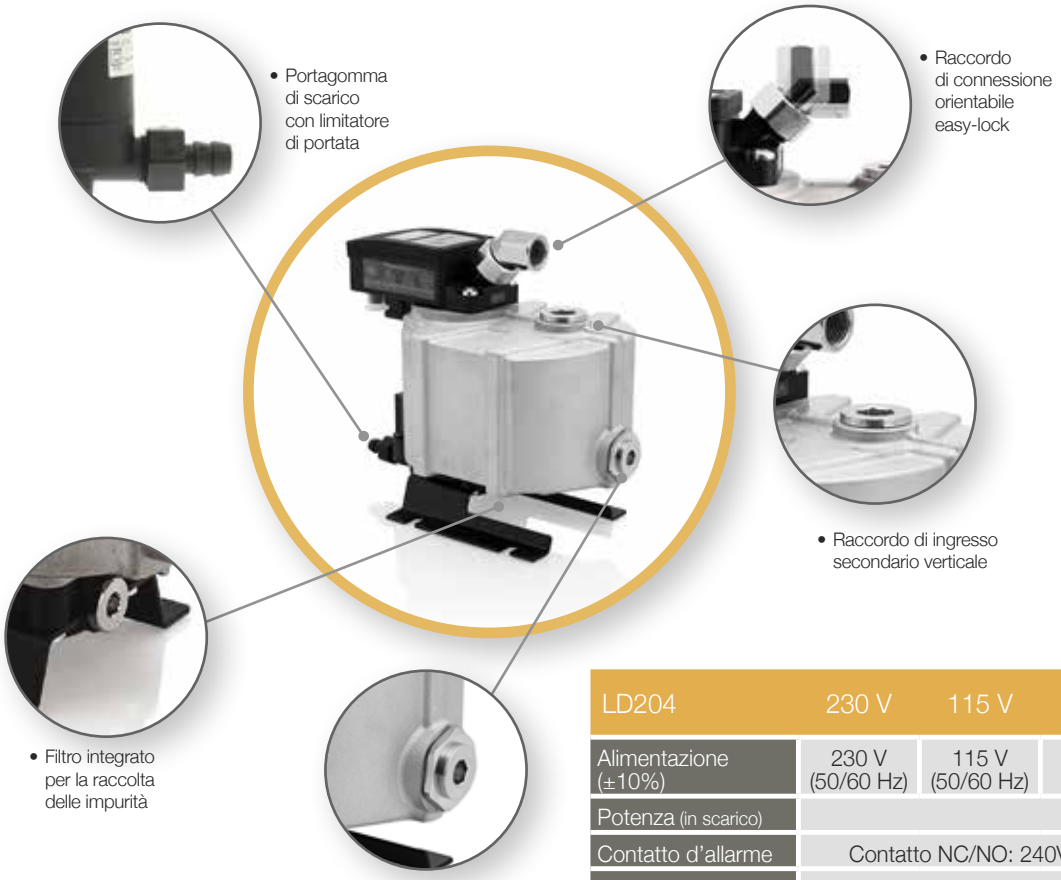

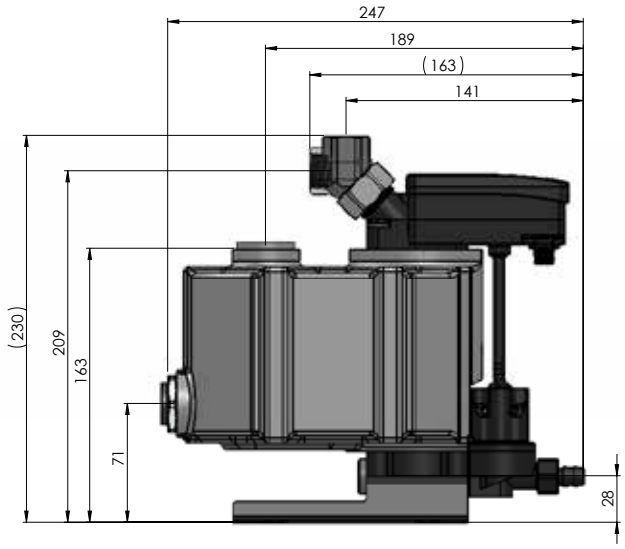

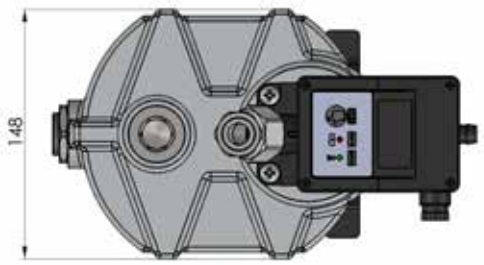

LD204	230 V	115 V	115 V UL	24 V	24 Vdc
Alimentazione (±10%)	230 V (50/60 Hz)	115 V (50/60 Hz)	115 V (50/60 Hz)	24 V (50/60 Hz)	24 V dc
Potenza (in scarico)	10 VA				
Contatto d'allarme	Contatto NC/NO: 240V Ac max - 1A / 30V Dc max - 1A				
Pressione di lavoro	0,2-16 bar				
Temperatura di lavoro	+1/+60 °C				
Classe di protezione	IP65 (con connettore e guarnizione correttamente assemblati)				
Connessione alimentazione	EN 175301-803 Forma B (ex DIN 43650) (Fornito)				
Connessione allarme	M12 Code A 4 Poli (Non fornito)				
Portata nominale (m^3/min) (1)	300				
Scarico nominale (lt/h)	200				
Scarico massimo (lt/h)	>350				
Capacità massima compressore (m^3/min)	300				
Capacità massima essiccatore (m^3/min)	600				
Capacità massima filtro (m^3/min)	3000				
Raccordo ingresso	2 x G1/2F"+1 x G3/4"F		1 x G1/2"F + R1/2"F NPT + G3/4"F	2 x G1/2F"+1 x G3/4"F	
Raccordo uscita (con limitatore di portata)	1 x ø12				
Peso (kg)	3,45				
Volume serbatoio (litri)	1,5				
Certificazioni	CE + UKCA		CE + UL + UKCA	CE + UKCA	
Codice	15-652	15-651	15-655	15-653	15-654

(1) = Dati riferiti a 1000 mbar(a), 20° C e 60% di umidità relativa. Pressione di esercizio 7 bar e temperatura di uscita dall'aftercooler 35° C.
(2) = Per versione NPT richiesti lotti minimi di acquisto. Contattare il Customer Service.

VACUUMDRAIN

Prodotto dedicato al settore del vuoto.

Sistema di scarico Zero Loss.

Raccorderia in acciaio INOX.

Serbatoio in alluminio nichelato di grandi dimensioni.

2 regolatori e relativi manometri per il monitoraggio delle pressioni di servizio.

Scaricatore elettronico di condensa per applicazioni con sistema a vuoto

Vacuum Drain è un sistema di scarico automatico della condensa appositamente studiato per impianti a vuoto, al fine di poter costituire una soluzione affidabile a supporto delle applicazioni per vuoto.

Durante la fase di raccolta della condensa la valvola di non ritorno in uscita è chiusa grazie alle condizioni di vuoto create all'interno del serbatoio, che è alla stessa pressione dell'impianto a vuoto. Quando il serbatoio del Vacuum Drain raggiunge il livello massimo di accumulo, l'elettronica comanda la chiusura della valvola a pistone e, grazie alla valvola 5/2, la pressione di servizio a 4bar permette un veloce scarico della condensa dalla valvola di non ritorno. Quando il livello di condensa torna invece al minimo, la valvola 5/2 apre la valvola a pistone, mentre la valvola di non ritorno si chiude per ripetere il ciclo.

In caso di mancato scarico della condensa, **Vacuum Drain** attiva una sequenza di scarichi forzati per cercare di risolvere la situazione di sofferenza. Durante tale sequenza, il led rosso del pannello comandi lampeggia e viene inviato un segnale di allarme all'esterno. Una valvola a sfera per lo scarico manuale rappresenta un'ulteriore versatile soluzione per le attività di servizio.

VACUUM

VACUUM DRAIN	230 V AC	115V AC	24V AC
Alimentazione (±10%)	230 V (50/60 Hz)	115 V (50/60 Hz)	24 V AC
Potenza (in scarico)	4 VA	4 VA	
Pressione di lavoro	0,1 – 1,8 bar (abs)		
Temperatura di lavoro	+1/+60 °C		
Classe di protezione	IP65 (with power supply connector correctly mounted)		
Connessione elettrica	EN 175301-803 Forma B (ex DIN 43650) (Fornito)		
Connessione allarme	M12 Code A 4 Poli (Non fornito)		
Portata nominale	30lt/h @4 bar (g)		
Scarico nominale	0,5lt @4 bar (g)		
Scarico massimo	60lt/h @4 bar (g)		
Pressione per azionare la valvola 5/2	4bar		
Pressione per garantire l'apertura/chiusura della valvola a pistone	2bar		
Raccordo ingresso	1xG¾" F		
Raccordo uscita	1 x ø12		
Peso (kg)	5,1		
Volume serbatoio (l)	1,5		
Certificazioni	CE + UKCA		
Codice	20-661	20-662	20-663

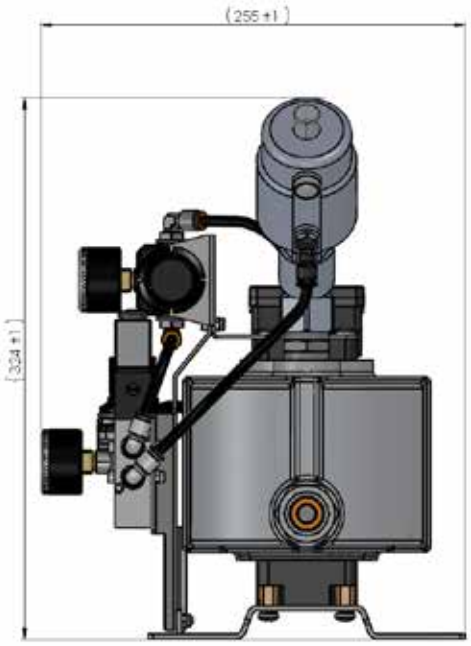

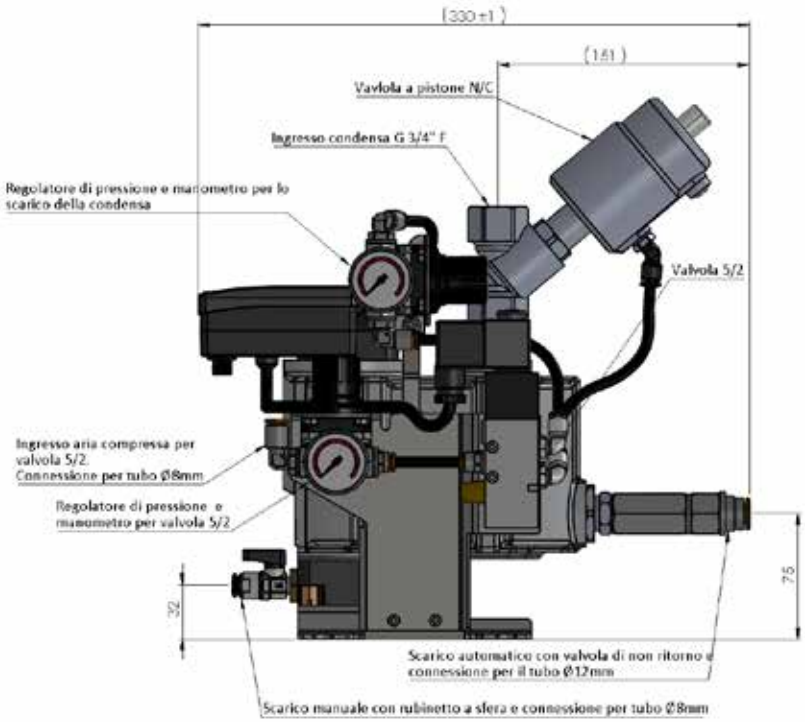

GUARDRA!N

Rende intelligente l'impianto di trattamento della condensa monitorando il funzionamento dell'intero impianto.

Compie diagnosi predittive e segnala l'insorgere di problemi comunicando l'anomalia al responsabile dell'assistenza.

Guardrain, è un dispositivo IoT capace di rendere connessi ed intelligenti gli scaricatori di condensa installati a bordo degli impianti di aria compressa.

Guardrain, facile da installare e da configurare, permette di moderare la comunicazione intra ed extra impianto e di monitorare in tempo reale l'efficienza dell'intero impianto offrendo una situazione dettagliata del sistema.

Guardrain permette di diagnosticare in modo predittivo l'insorgere di anomalie o malfunzionamenti degli elementi all'interno dell'impianto e di notificarli all'utente.

Guardrain consente un notevole risparmio sia in fase di installazione sia durante l'utilizzo evitando inefficienze e fermi macchina del sistema.

Compatibile con i modelli SMART Drain LD100S, LD200S, LD203S.

LINEA SMART

LD100S

LD200S

LD203S

Alimentazione e Dati tecnici

Alimentazione	Alimentazione	24V dc
	Massimo consumo (Istantaneo)	40 W
	Minimo consumo (Standby)	4 W
Temperatura	Temperatura di lavoro	+1/+60 °C
Processore	CPU	ARM cortex - A7 Quad-core 1.2 GHz
Memoria	RAM	256MB DDR3 SDRAM
	HD	1 micro SD 8GB
Interfacce I/O	Ethernet	1 x 10/100 Mbps - RJ45
	USB	1x Host 2.0
	CAN	1 x can bus M12 5pin Femmina Tipo A
	Allarme	1 x contatto NO/NC, M12 5pin Maschio Tipo B
Interfacce radio	Wi-Fi	IEEE 802.11 b/g/n
Altro	RTC	Si
	LED	Alimentazione/Stato led
	Sensori	Temperatura, Umidità, Pressione
	Tasto	1 x Reset
Certificazioni	Standard normativi	CE + UKCA
Meccanica	Struttura esterna	Materiale: Alluminio - Colore: Arancione
	Peso	522 gr
	Dimensioni (LunghezzaxProfonditàxAltezza)	180x47x83 mm
Codice	95-100	

AUTODRAIN

Design compatto, adattabile anche su punti molto bassi.

Temporizzazione di scarico autotarante.

Ottimo rapporto prestazioni/prezzo.

Filtro integrato per la raccolta delle impurità.

Membrana in FKM (fluoroelastomero).

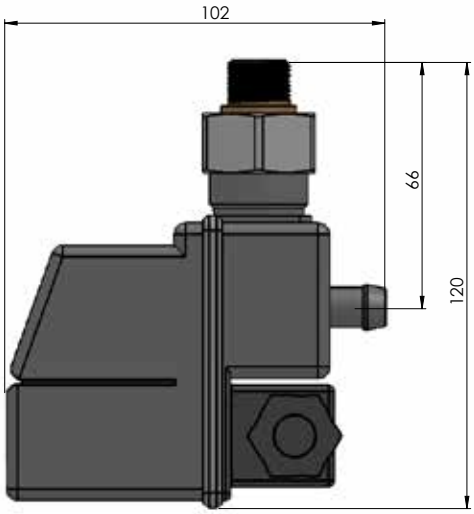

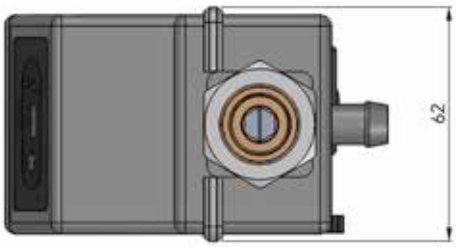

Scaricatore di condensa automatico autotarante

AutoDrain è un dispositivo di scarico automatico in grado di eliminare ciclicamente l'acqua di condensa.

AutoDrain integra al suo interno un circuito elettronico temporizzato, un sensore di presenza condensa e un'elettrovalvola ad azionamento servoassistito, la quale viene aperta a intervalli prestabiliti. Il tempo di apertura è in funzione dell'effettiva quantità di condensa presente nel punto di installazione. Questo permette di contenere al minimo gli sprechi di aria compressa.

Con **AutoDrain** non è necessario impostare i tempi di attesa e di scarico in quanto il prodotto è completamente autotarante. Sul pannello comandi frontale (versione 950) sono posizionati due LED per l'indicazione dell'alimentazione elettrica e dello stato dello scaricatore. Un pulsante inoltre permette di comandare manualmente lo scarico.

AutoDrain ha dimensioni ridottissime e può essere installato in qualsiasi posizione e in qualsiasi punto dell'impianto ad aria compressa.

Per facilitarne l'installazione, **AutoDrain** è dotato di un connettore industriale EN 175301-803 Forma A (ex DIN 43650) per l'alimentazione elettrica e di un raccordo "Easy Lock" a tre pezzi per la connessione pneumatica.

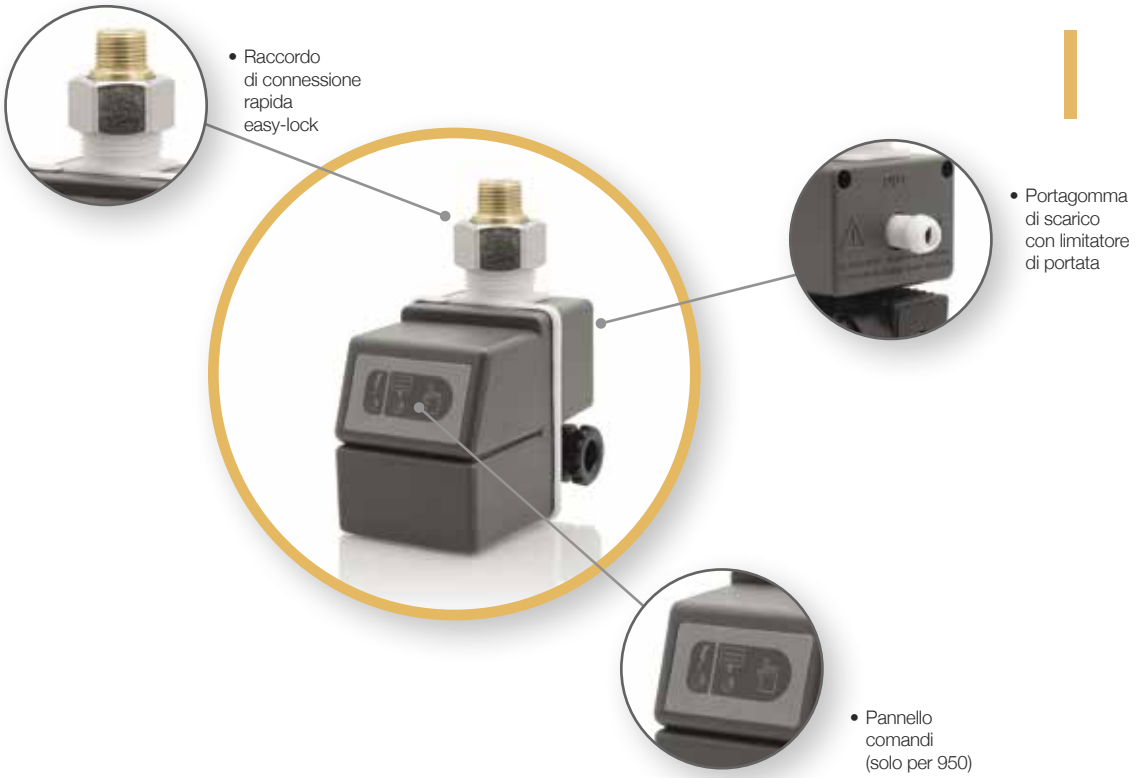

	AutoDrain 925		AutoDrain 950	
	230 V	115 V	230 V	115 V
Alimentazione (±10%)	230 V (50/60 Hz)	115 V (50/60 Hz)	230 V (50/60 Hz)	115 V (50/60 Hz)
Potenza (in scarico)	10 VA			
Pressione di lavoro	0,2-16 bar			
Temperatura di lavoro	+1/+60 °C			
Classe di protezione	P65 (con connettore e guarnizione correttamente assemblati)			
Connessione elettrica	EN 175301-803 Type A (ex DIN 43650) (Supplied)			
Portata nominale (m^3/min) (1)	60			
Scarico nominale (lt/h)	40			
Scarico massimo (lt/h)	70			
Capacità massima compressore (m^3/min)	60			
Capacità massima essiccatore (m^3/min)	120			
Capacità massima filtro (m^3/min)	600			
Raccordo ingresso	1 x R3/8”M			
Raccordo uscita (con limitatore di portata)	ø10 mm			
Peso (kg)	0,215			
Certificazioni	CE + UKCA			
Codice	35-822	35-823	35-842	35-843

(1) = Dati riferiti a 1000 mbar(a), 20° C e 60% di umidità relativa. Pressione di esercizio 7 bar e temperatura di uscita dall’aftercooler 35° C.

TIMEDRA!N

Design compatto, minimo ingombro.

Programmazione precisa e intuitiva.

Ottimo rapporto prestazioni/prezzo.

Filtro integrato per la raccolta delle impurità.

Membrana in FKM (fluoroelastomero).

Scaricatore di condensa temporizzato

TimeDrain è un dispositivo di scarico in grado di eliminare ciclicamente l'acqua di condensa. TimeDrain integra al suo interno un timer a gestione digitale e un'elettrovalvola ad azionamento servoassistito, la quale viene aperta periodicamente in funzione dell'impostazione dei tempi di T-on e T-off effettuata mediante il proprio pannello di controllo.

Con **TimeDrain** la programmazione dei tempi risulta estremamente precisa grazie al selettore a otto settori che permette la scelta di otto differenti tempi di pausa (T-off) e un pulsante di selezione per l'impostazione di tre livelli di scarico (T-on). Il medesimo pulsante ha anche una funzione di test, utile a verificare il corretto funzionamento del sistema di scarico.

TimeDrain ha dimensioni ridottissime e può essere installato in qualsiasi posizione e in qualsiasi punto dell'impianto ad aria compressa.

Per facilitarne l'installazione **TimeDrain** è dotato di un connettore EN 175301-803 Forma B (ex DIN 43650) per l'alimentazione elettrica e di un raccordo "Easy Lock" a tre pezzi per la connessione pneumatica.

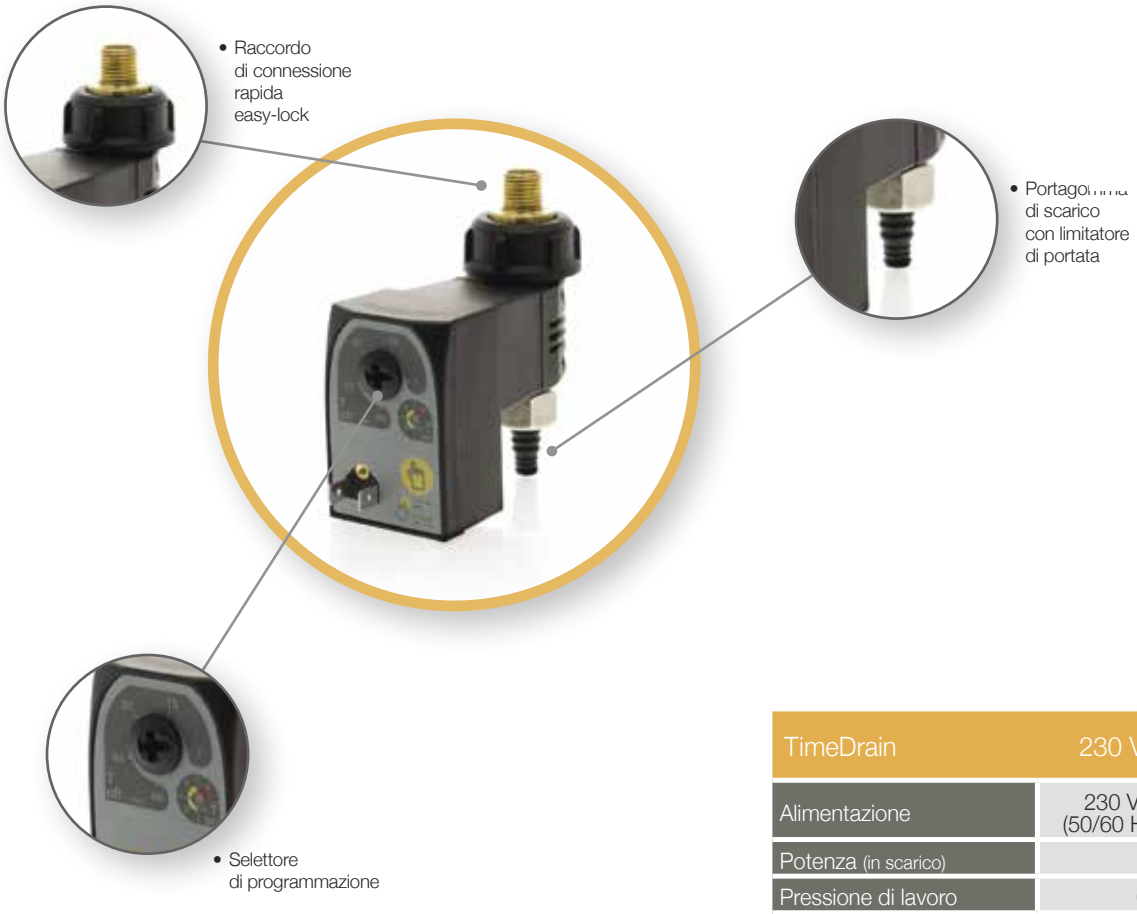

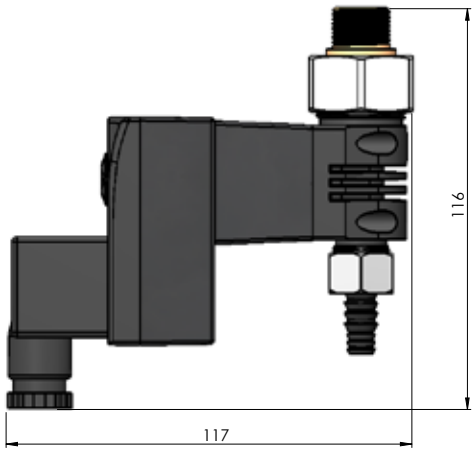

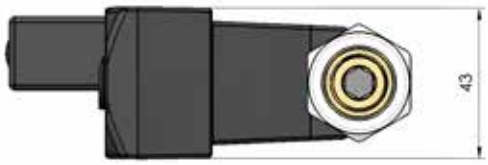

TimeDrain	230 V	115 V
Alimentazione	230 V (50/60 Hz)	115 V (50/60 Hz)
Potenza (in scarico)	10 VA	
Pressione di lavoro	0,2-16 bar	
Temperatura di lavoro	+1/+60 °C	
Classe di protezione	IP65 (con connettore e guarnizione correttamente assemblati)	
Connessione elettrica	EN 175301-803 Forma B (ex DIN 43650) (Fornito)	
Portata nominale (m^3/min) (1)	60	
Scarico nominale (lt/h)	40	
Scarico massimo (lt/h)	40	
Capacità massima compressore (m^3/min)	60	
Capacità massima essiccatore (m^3/min)	120	
Capacità massima filtro (m^3/min)	600	
Raccordo ingresso	1 x R3/8"M	
Raccordo uscita (con limitatore di portata)	ø10 mm	
Peso (kg)	0,18	
Certificazioni	CE + UKCA	
Codice	45-885	45-886

(1) = Dati riferiti a 1000 mbar(a), 20° C e 60% di umidità relativa. Pressione di esercizio 7 bar e temperatura di uscita dall'aftercooler 35° C.

scaricatori SCB

Aree climatiche e dati sulle prestazioni

	LogiDrain							TimeDrain	AutoDrain
	LD100	LD101 COMPACT	LD101(L)	LD200(L)	LD202(L)	LD203	LD204	TD	AD 925 (950)
Capacità compressore m^3/min	3,6	7,6	9	18	36	190	360	70	70
	3	6,3	7,5	15	30	160	300	60	60
	1,8	3,8	4,5	9	18	96	180	35	35
Capacità essicatore m^3/min	7	15	18	36	72	380	720	144	144
	6	13	15	30	60	320	600	120	120
	3,5	7,5	9	18	36	190	360	70	70
Capacità filtro m^3/min	36	76	90	180	360	1900	3600	700	700
	30	63	75	150	300	1600	3000	600	600
	18	38	45	90	180	960	1800	350	350

AREA VERDE climi freddi e secchi: nord Europa, Canada, nord America, Asia Centrale
AREA BLU climi temperati: centro e sud Europa, centro America, nord e sud Africa e zone centrali del sud America
AREA ROSSA climi caldi e umidi: zone sud Tropicali, zone Equatoriali

Tabella di selezione

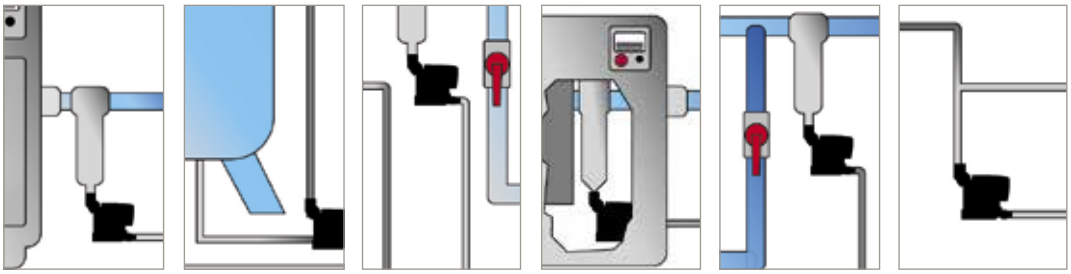

PRESTAZIONI COMPRESSORE							
POTENZA COMPRESSORE (KW)	PORTATA COMPRESSORE (m^3/min)	AFTERCOOLER	SERBATOIO	PREFILTRO	ESSICCATORE	FILTRO	PIPELINE
< 15	3	LD100 AD925	LD101L AD950 TD	LD100 AD950 TD LD101COMPACT	LD101COMPACT LD100 AD925	LD101COMPACT LD100 AD950 TD	LD101COMPACT LD100 AD950 TD
30	6	LD101COMPACT LD101 AD925					
55	10						
75	15	LD200 AD950			LD101COMPACT LD101 AD950		
110	20						
130	25						
145	30	LD202 AD950			LD200 AD950		
200	35						
250	40						
300	60	LD203					
355	70		LD200L TD	LD101COMPACT LD101 AD950	LD202	LD101COMPACT LD101 TD	
560	100						
750	140		LD202L TD		LD203		
900	175	LD204		LD200 TD		LD200	
1200	200						
1300	250		LD203				LD101 LD101COMPACT
1500	300			LD202		LD202	

Le prestazioni indicate in questo tabella sono riferite alla zona climatica temperata (blu), che corrisponde all'area con maggiore industrializzazione

SEPDRAIN

• Sistema Twin

Separatore acqua/olio

SepDrain è utilizzato per separare l'olio dalla condensa prodotta dai sistemi di aria compressa.

SepDrain è il nuovo separatore di condensa pronto per offrirvi:

- prestazioni 100% anche sui nuovi lubrificanti sintetici per compressioni
- manutenzione semplificata
- concentrazioni di olio in uscita inferiori a 10 ppm/l
- risparmio di spazio
- materiali riciclati ed ecologici
- elevata affidabilità

Il Sistema Twin di **SepDrain** vi permetterà di raddoppiare o triplicare la capacità di trattamento delle condense e ridurre la quantità di contaminante residua.

Funzionamento del SepDrain

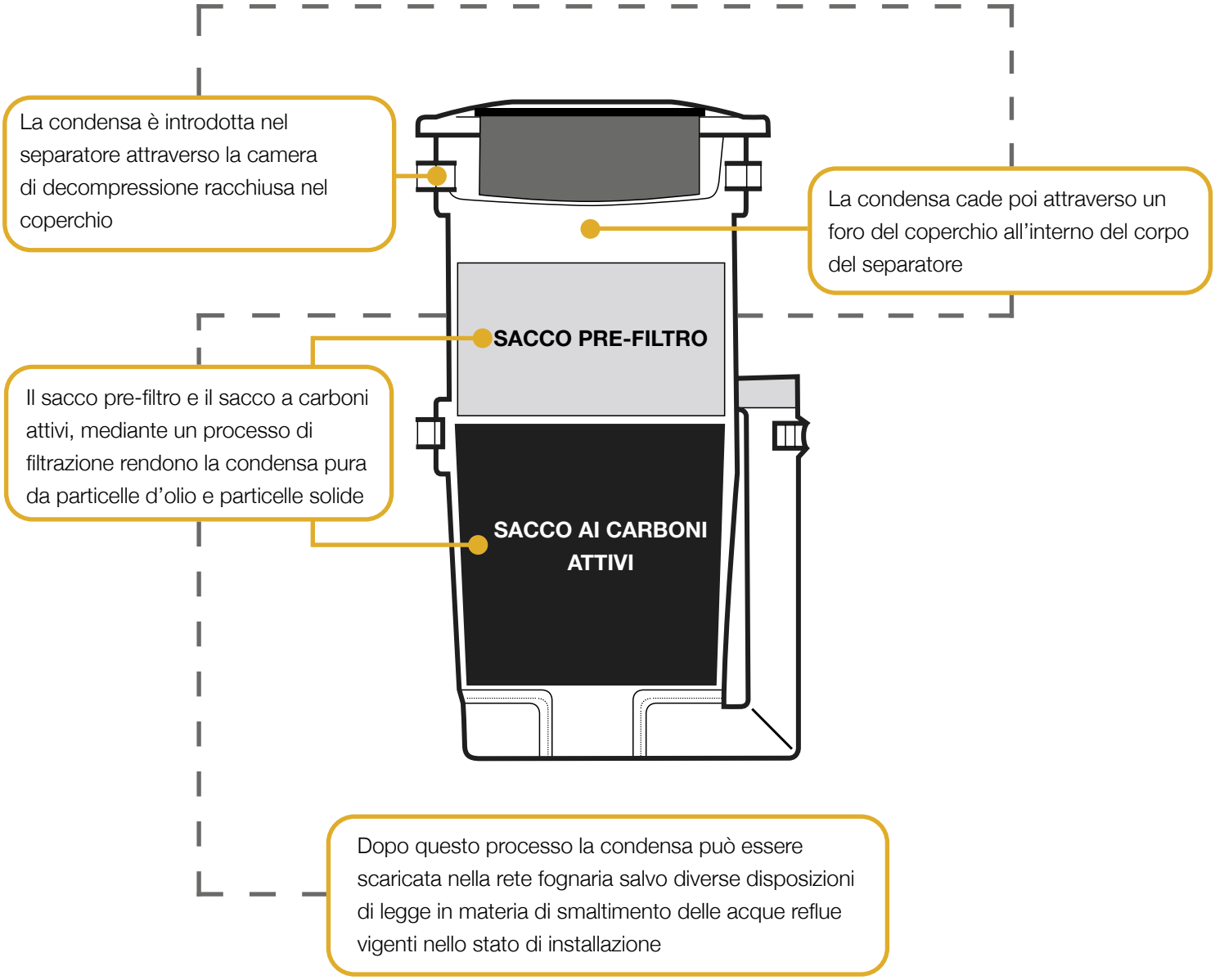

	Sepdrain 1.7	Sepdrain 2.8	Sepdrain 8.5	Sepdrain 21	Sepdrain 42
Codice	65-965	65-961	65-962	65-963	65-964
Portata nominale (m^3/min)	1.7	2.8	8.5	21	42
Connessione (BSP-F)	1/4"	1/2"	1/2"	3/4"	3/4"
Dimensione HxD (mm)	220 x 145	460 x 200	600 x 280	930 x 430	930 x 430 (x2)
Peso (Kg)	1	5	11	29	58

HTD

HIGH PRESSURE TIMER DRAIN

Scaricatore di condensa temporizzato

- ✓ Design compatto
- ✓ Semplice da installare e completamente automatico
- ✓ Comodo e pratico display che indica il valore impostato
- ✓ Due led mostrano lo stato del timer (on o off).
- ✓ Due pulsanti permettono di modificare i tempi di T-on e T-off (T-on in secondi, T-off in minuti).
- ✓ Pulsante Test per scaricare la condensa manualmente e controllare il funzionamento della valvola
- ✓ Connessione NPT disponibile per la versione 115V Ac
- ✓ Fornito con connettore tipo A (DIN43650A ISO 440/6952)
- ✓ Valvola NC 2/2 vie ad azione diretta made in Europe

Dimensioni

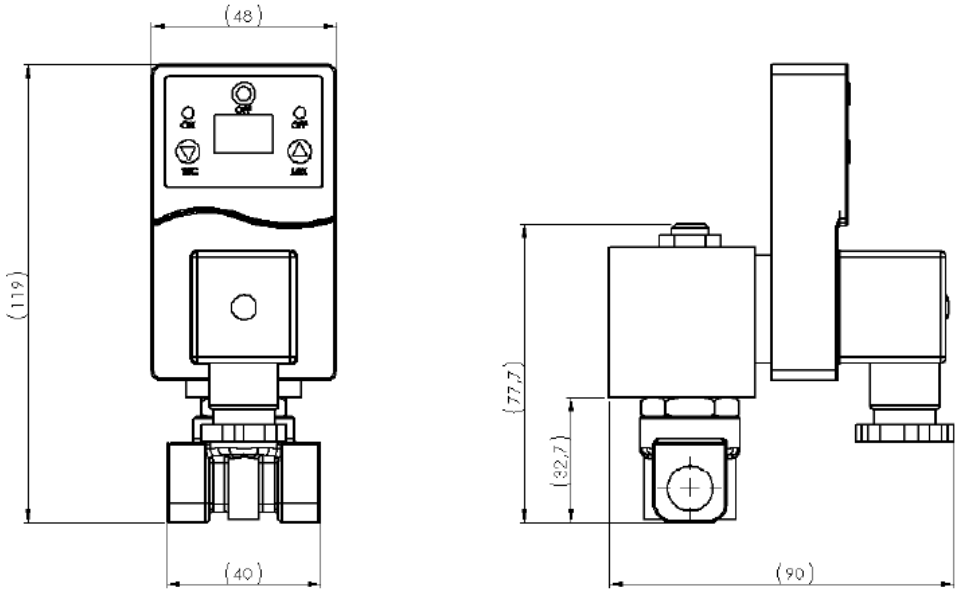

Le dimensioni possono cambiare usando valvole differenti

• Timer Unit

Timer Drain:	HTD30			HTD100			HTD350	
	230V GAS	**115V NPT**	**24Vac GAS**	**230V GAS**	**115V NPT**	**24Vac GAS**	**230V GAS**	**115V NPT**
SCB p/n	75-983	75-984	75-985	75-991	75-992	75-993	75-995	75-996
Pressione di lavoro	30 bar			100 bar			350 bar	400 bar
Orifizio valvola (Ø)	1,5 mm			1,2 mm			1 mm	
Kv (a 1 bar)	1,4 lt/min			1 lt/min			0,3 lt/min	
Potenza	8W		17VA	8W		17W	16W	
Connessione IN/OUT	Gas ¼”	Npt ¼”	Gas ¼”	Gas ¼”	Npt ¼”	Gas ¼”	Gas ¼”	Npt ¼”
Tensione di alimentazione	230V 50/60 Hz	115V 50/60 Hz	24V 50/60 Hz	230V 50/60 Hz	115V 50/60 Hz	24V 50/60 Hz	230V 50/60 Hz	115V 50/60 Hz
Materiale corpo valvola	ottone			ottone			Inox	Inox
Guarnizione	FKM			PTFE			PU	Peek
Omologazione timer	CE – UL (e488201)							
Omologazione valvola	CE, UL, CSA, VDE						CE - UL	
T-on	Tempo di scarico da 0,5 a 10 secondi							
T-off	Intervallo da 0,5 a 45 minuti							
Temperatura di lavoro	+1°C / +60 °C							

MFD
MECHANICAL FLOAT DRAIN

Scaricatore di condensa meccanico

- ✓ Prodotto semplice e affidabile
- ✓ Adatto in qualsiasi punto dell'impianto di aria compressa (compressore d'aria, aftercooler, serbatoio, essiccatore, filtro)
- ✓ Lavora con condense contaminate da olio (non adatto ad applicazioni oil free)
- ✓ Alimentazione elettrica non richiesta
- ✓ Zero perdite d'aria
- ✓ Semplice da installare e completamente automatico Non richiede configurazione o test
- ✓ Connessioni ½" femmina
- ✓ Fornito con raccordo ingresso ½" maschio
- ✓ Scarico manuale per scaricare la condensa manualmente e controllare la funzione della valvola
- ✓ Pressione di esercizio fino a 16 bar
- ✓ Approvato CE + UKCA

Mechanical Drain	MFD Gas ½"	MFD NPT ½"
SCB p/n	**85-050**	**85-060**
Pressione di lavoro	da 0,2 fino a 16 bar (3-232 psi)	
Temperatura di lavoro (°C)	+ 1° C / + 60° C	
Orifizio valvola (ø)	2,5 mm	
Tipo valvola	Azionamento diretto, NC	
Volume nominale (1)	20000 m³/h	
Capacità di scarico (a 7 bar)	2,8 l/min (167 l/h)	
Capacità di scarico (a 10 bar)	4,2 l/min (250 l/h)	
Filettatura IN/OUT	Gas ½"	
Dimensione ingresso dell'adattatore in otttone	Bsp ½"M / Bsp ½" M	Bsp ½"M / NPT ½" M
Serbatoio	Alluminio	
Volume serbatoio	0,4 l	
Galleggiante	Acciaio INOX	
Guarnizioni	NBR	
Rivestimento plastico	PA6	
Peso (kg)	0,6	
Dimensioni (mm)	135x110x130 (senza raccordo d'ingresso)	
Certified	CE + UKCA	

(1) = Dati riferiti a 1 bar(a) e 20° C, pressione di esercizio 7 bar, temperatura dell'aria di aspirazione compressore 25° C al 60% di umidità relativa, 35° temperatura dell'aria compressa.

Dimensioni

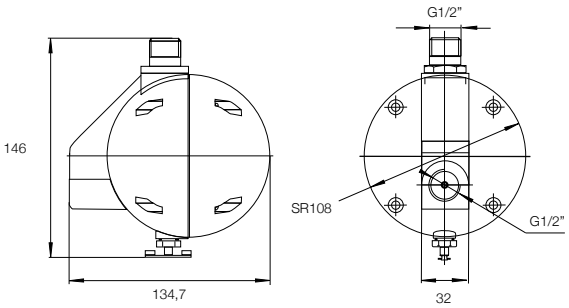

service kit accessori

LD100

KIT_001
Kit di manutenzione
con tappo chiave

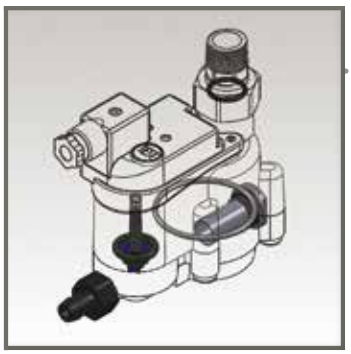

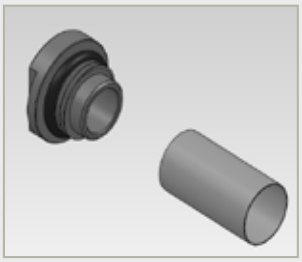

KIT_002
Filtro con tappo chiave

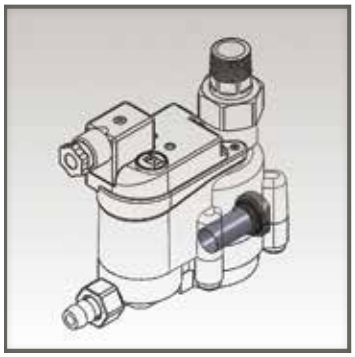

KIT_003
Kit di manutenzione
corpo valvola
con tappo chiave

LD101 COMPACT - LD101 LD200
LD202 - LD101L LD200L - LD202L

KIT_001
Kit di manutenzione
con tappo chiave

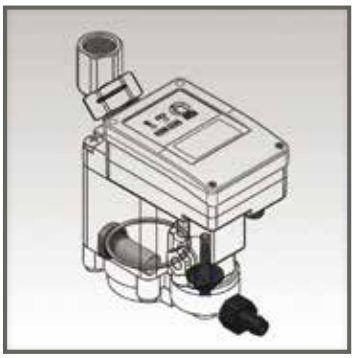

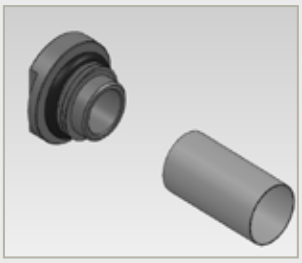

KIT_002
Filtro con tappo chiave
CH 17

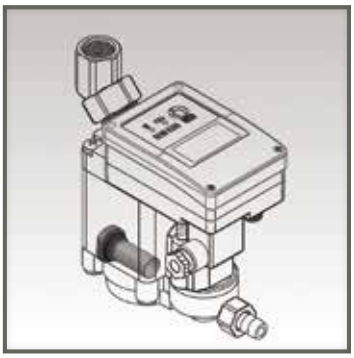

service kit accessori

KIT_003

Kit di manutenzione
corpo valvola
con tappo chiave
CH 17

LD101 COMPACT - LD101
LD101L - LD200 - LD202
LD200L - LD202L

KIT_053

Kit Compensazione

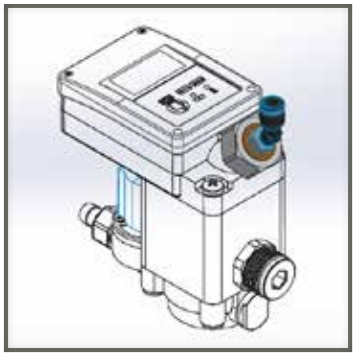

LD101 COMP. - LD101 - LD101L
LD200 - LD202 - LD200L
LD202L - LD203 - LD204

KIT_027

Kit di manutenzione
con tappo esagono
incassato

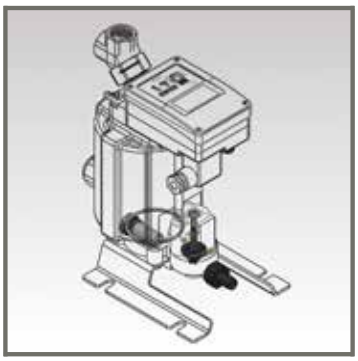

KIT_029

Filtro con tappo
esagono incassato

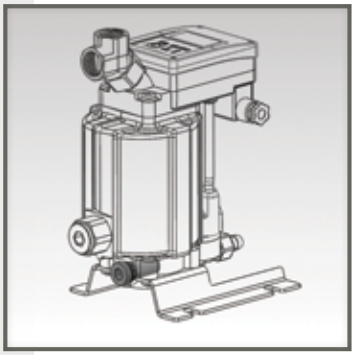

LD203 - LD204

KIT_031

Kit manutenzione
corpo valvola con tappo
esagono incassato

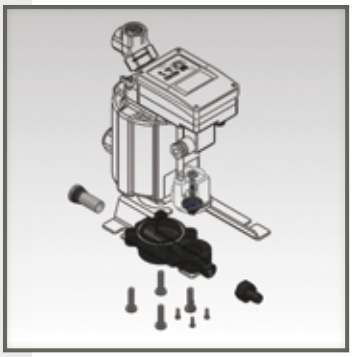

service kit accessori

LD203 - LD204

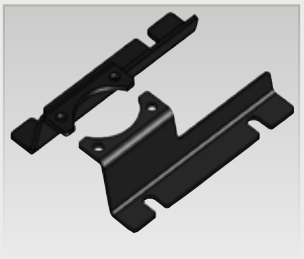

KIT_032

Staffe di supporto

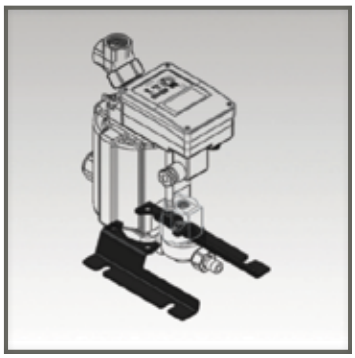

LD101L - LD200L
LD202L - LD203

F12

Raccordo easy lock
R 1/2” M con guarnizione

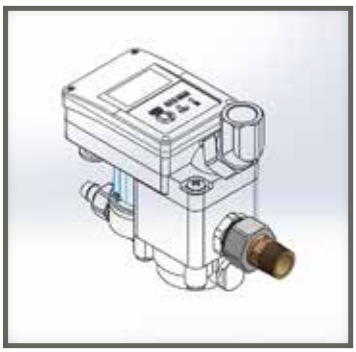

AUTODRAIN

C661

Kit manutenzione

C664

Corpo valvola
completo
Autodrain 230V

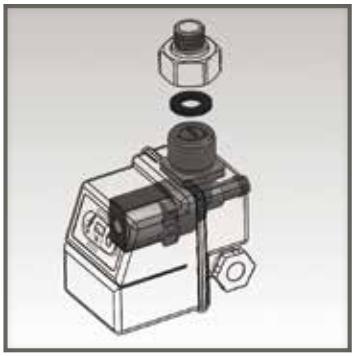

C665

Corpo valvola
completo
Autodrain 115V

service kit accessori

AUTODRAIN
TIMEDRAIN

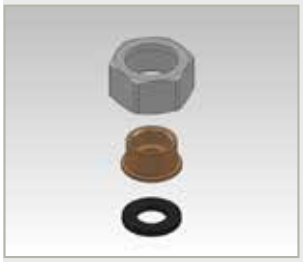

F38

Raccordo easy lock
G 3/8” F
con guarnizione piatta

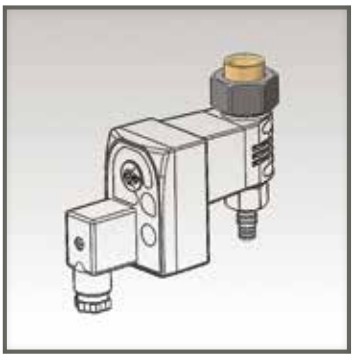

TIMEDRAIN

KIT_018

Filtro ingresso
con retina

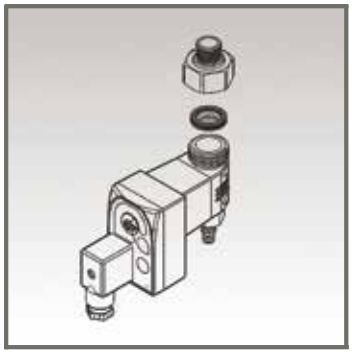

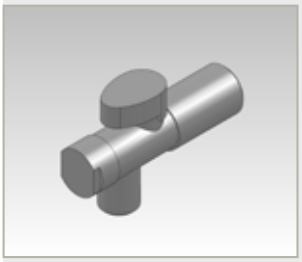

KIT_022

Rubinetto M 1/2”
con filtro integrato

KIT_023

Rubinetto M 3/8”
con filtro integrato

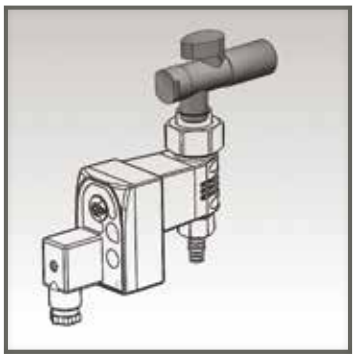

CABLAGGI

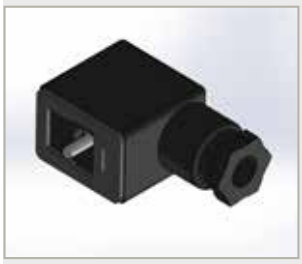

CED

Connettore Ind. Tipo B
11mm PG9 con vite M3
e guarnizione piatta

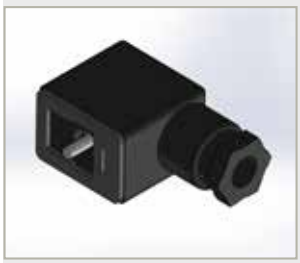

CED UL

Connettore Ind. Tipo B
11mm PG9 UL con vite
M3 e guarnizione piatta
(Certificato UL/CSA)

service kit accessori

CABLAGGI

C712
Cavo di alimentazione
2mt con connettore
rettangolare tipo B 11mm

C713
Cavo di alimentazione
5mt con connettore
M12 4 Pin

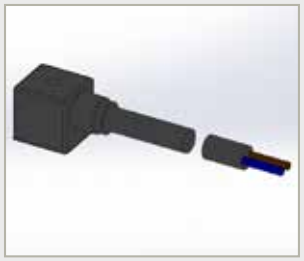

C715
Cavo alimentazione 2mt
con connettore quadro
tipo A

GUARDRAIN

C724
Alimentatore universale

C721
Cavo daisy chain 3MT

C722
Cavo daisy chain 5MT

C723
Cavo daisy chain 10MT

termoresistenze

C683 (230V)

Termoresistenza per
LD100 e
LD101 Compact

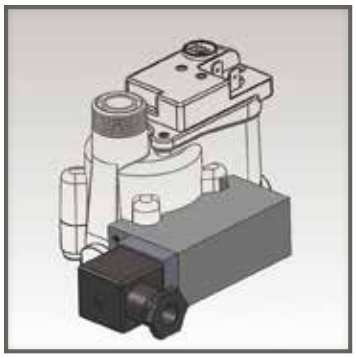

LD100 - LD101C

C716 (115V UL)

Termoresistenza per
LD100 e
LD101 Compact

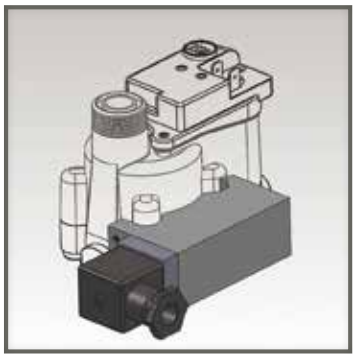

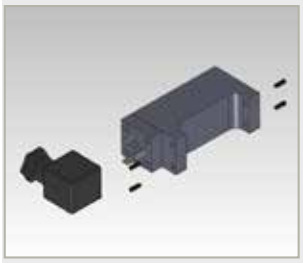

C685 (230V)

Termoresistenza per
LogiDrain 101 -101L
200 – 200L- 202 -202L

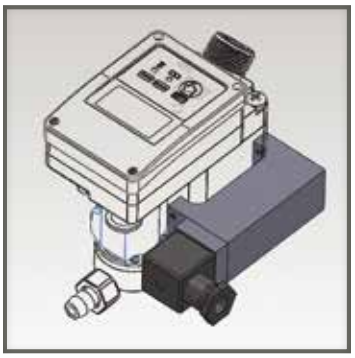

LD101C - LD101 - LD101L
LD200 - LD200L - LD202
LD202L

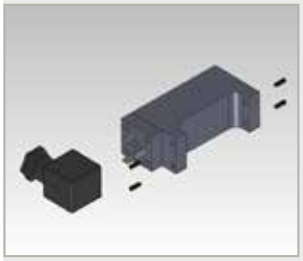

C717 (115V UL)

Termoresistenza per
LogiDrain 101 -101L
200 – 200L- 202 -202L

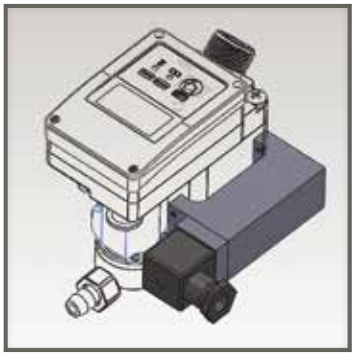

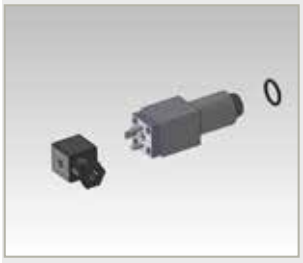

C686 (230V)

Termoresistenza per
LogiDrain 203 - 204

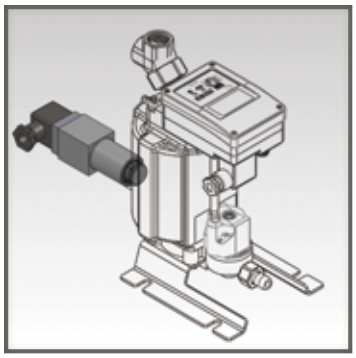

LD203 - LD204

C718 (115V UL)

Termoresistenza per
LogiDrain 203 - 204

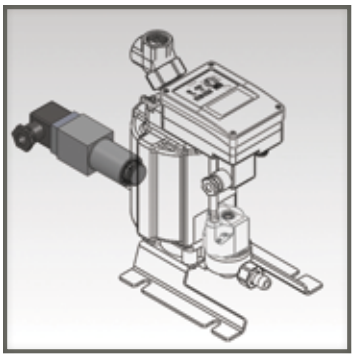

note

note

SCB

CONDENSATE DRAIN TECHNOLOGIES®

SCB Srl **Società Unipersonale**
Sottoposta a direzione e coordinamento di BERNARDI SRL

Via Caduti sul Don, 5
Villar San Costanzo (CN) - Italy 12020
P.Iva: IT03688460041

Tel. +39 0171 902258
Cellulare +39 3701300785
Fax +39 0171 902280

info@scb-italy.com
www.scb-italy.com

ICIM UNI EN ISO 9001:2015 SISTEMA DI GESTIONE CERTIFICATO

ICIM UNI EN ISO 9001:2015 SISTEMA DI GESTIONE CERTIFICATO

ICIM UNI EN ISO 14001:2015 SISTEMA DI GESTIONE CERTIFICATO

ICIM UNI EN ISO 9001:2015 SISTEMA DI GESTIONE CERTIFICATO

Rev. 14 10-11-21